Блок пускорегулирующий
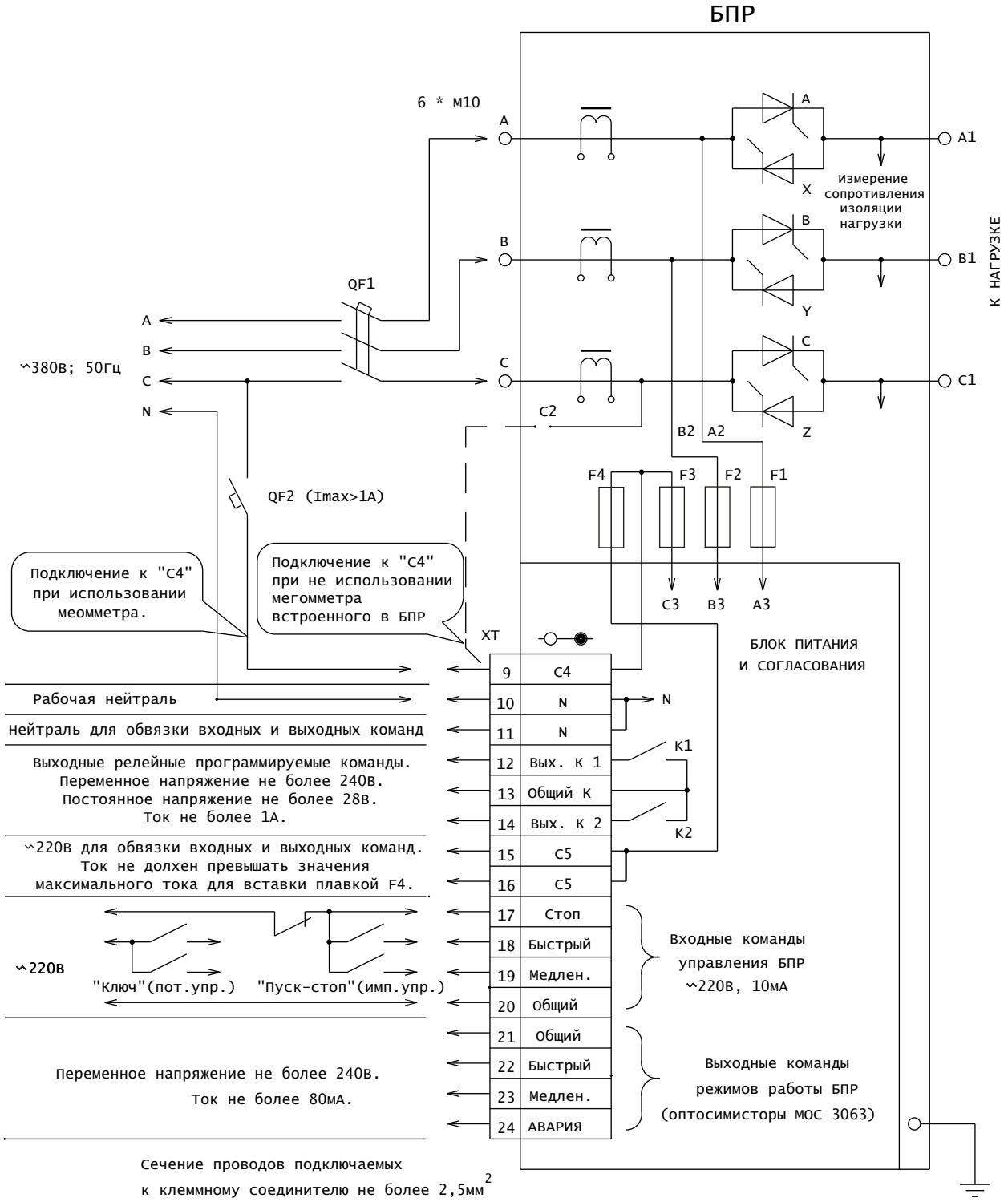
Схема электрическая подключения